Mesures

Fiche 6

Atten

Les masses

1 Je trouve la masse du plateau.

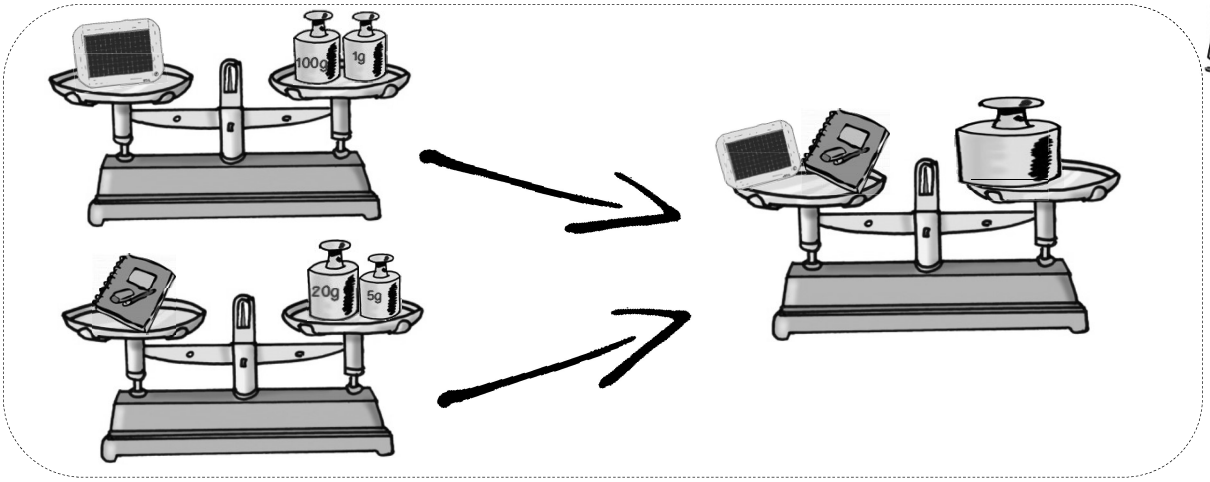

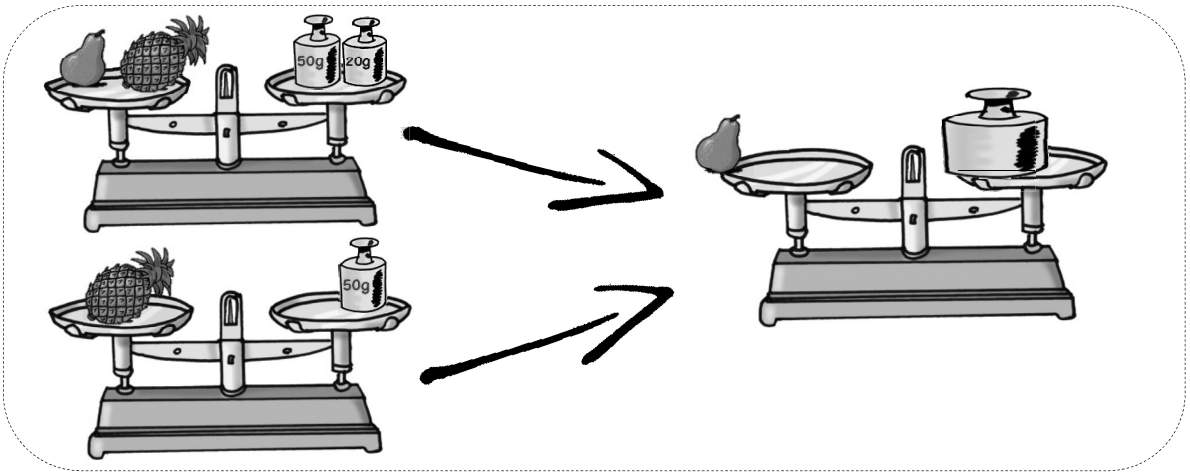

2 Je résous le problème.

J'achète 534g de poires, 200 grammes de poireaux, 105 grammes de pommes, 78 grammes de cerise. Quelle est la masse des fruits achetés ?

Mesures

Fiche 7

Les masses

1 Je dessine les masses marquées pour équilibrer le plateau.

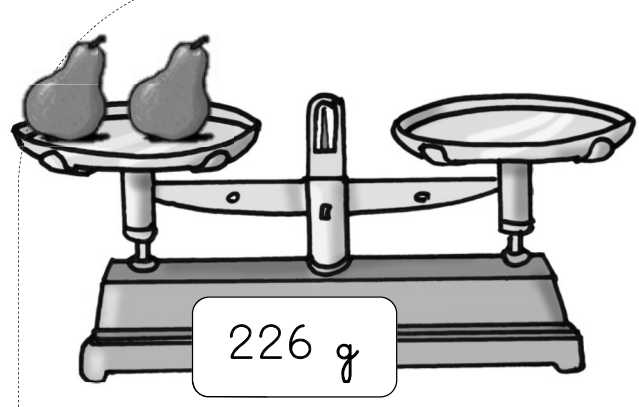

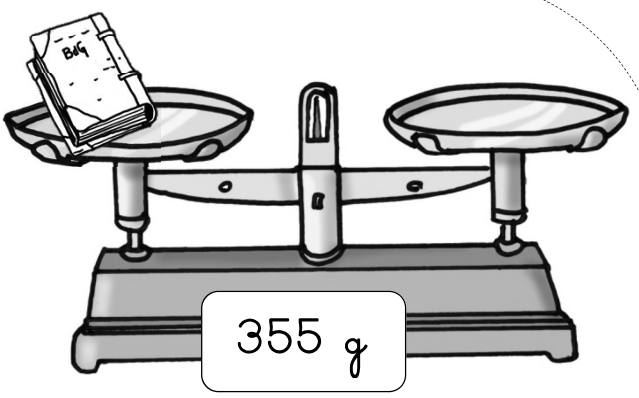

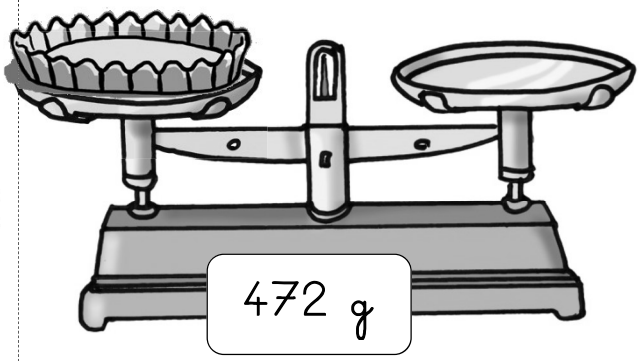

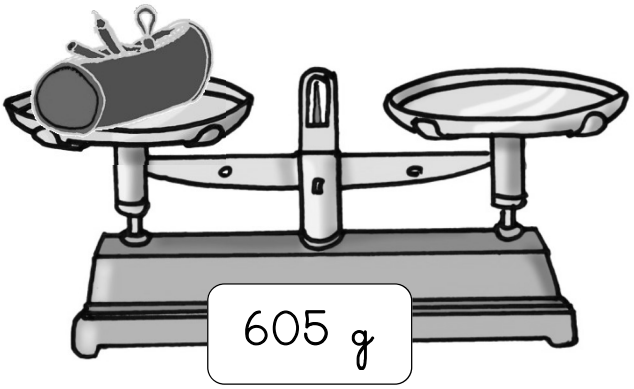

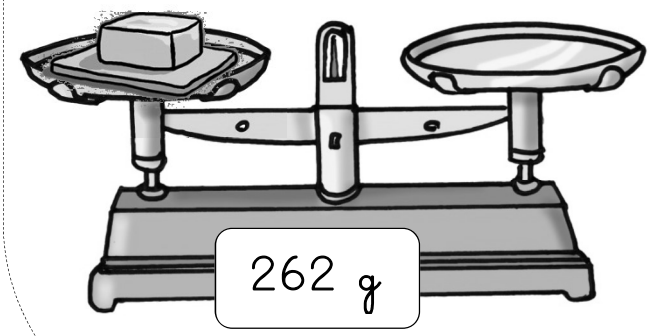

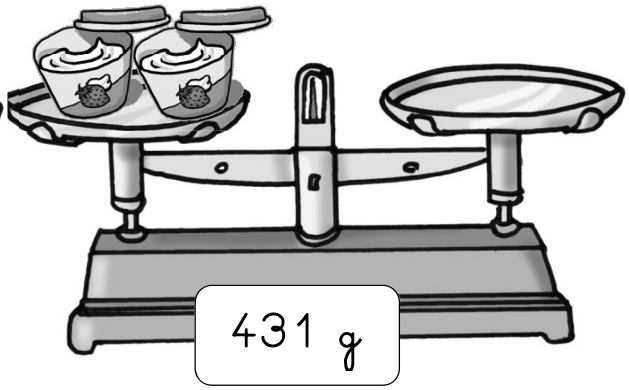

2 Je complète.

1 kg 782 g = ☐ g 1 kg 213 g = ☐ g

1 kg 25 g = ☐ g 1 390 g = ☐ kg ☐ g

1 102 g = ☐ kg ☐ g 1 405 g = ☐ kg ☐ g

Mesures

Fiche 8

Les masses

1 Je dessine les masses marquées pour équilibrer le plateau.

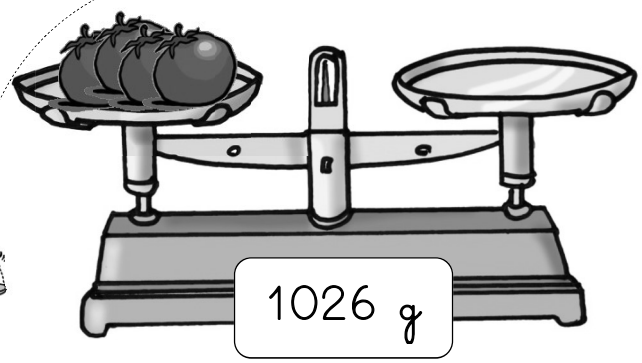

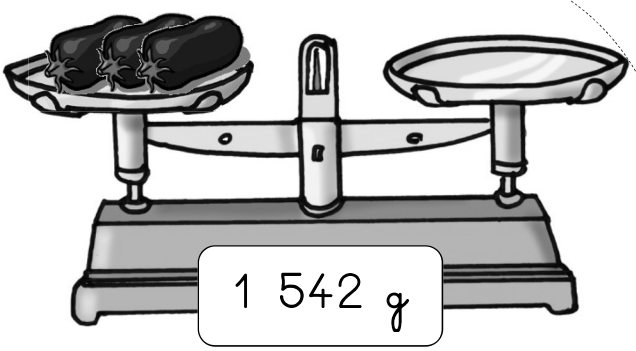

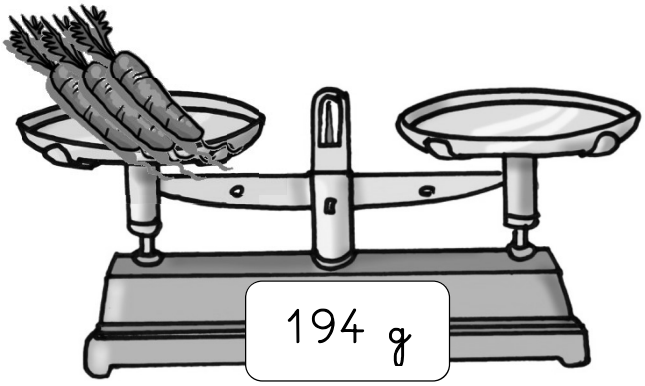

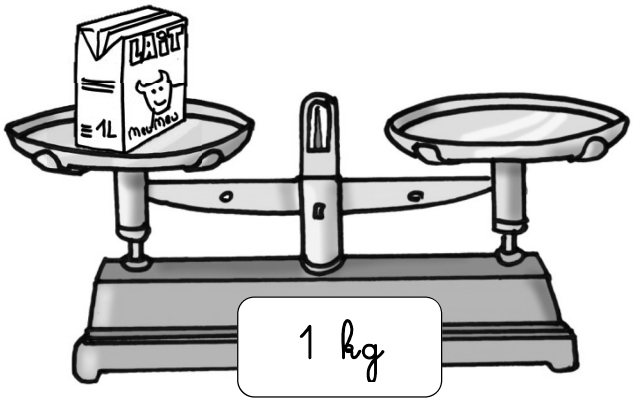

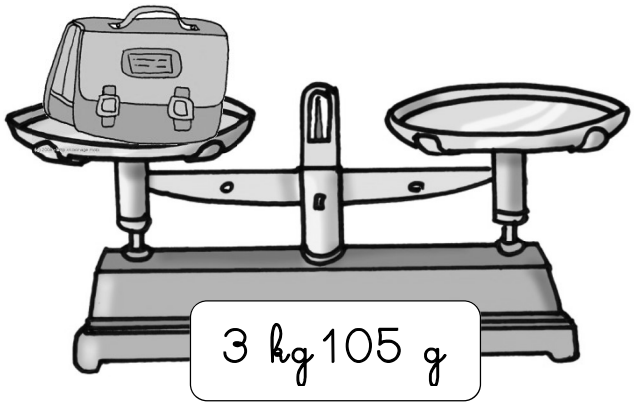

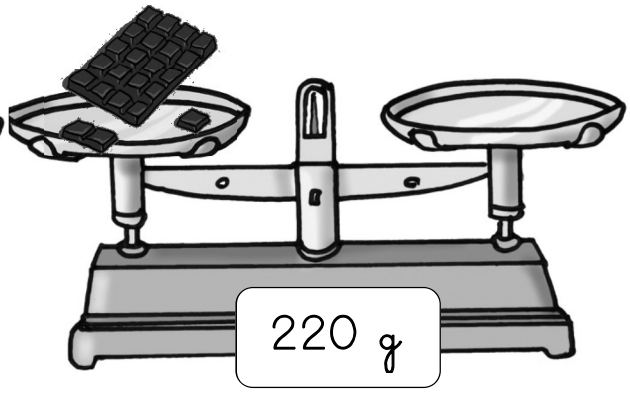

2 Je complète.

2 kg 104 g = ☐ g

1 kg 70 g = ☐ g

1 kg 295 g = ☐ g

2 225 g = ☐ kg ☐ g

3 024 g = ☐ kg ☐ g

1 836 g = ☐ kg ☐ g

Mesures

Fiche 9

Les masses

1 Je résous le problème.

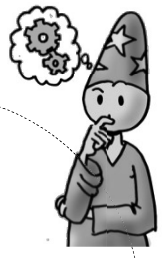

Lisa doit ranger les livres dans la bibliothèque.

142 g

187g

108 g

231 g

Quelle est la masse totale des livres ?

Opération :

La masse totale des livres est

L'étagère peut supporter une masse de 850 g. **Lisa pourra-t-elle ranger tous les livres ? Justifie ta réponse.**

2 Je classe ces masses de la plus légère à la plus lourde.

121 g	189g	1kg 82	2 kg	201 g	935 g

_____<_____<_____<_____<_____<_____

Mesures

Fiche 10

Les masses

1 Je choisis l'unité de mesure : **g ou kg**.

Un cochon :	un ordinateur :	un crayon :
Un cahier :	un chien :	une télévision :
Un champignon :	un dé :	une armoire :

2 Je classe ces masses de la plus lourde à la plus légère.

11 g | 819g | 14kg | 8 kg | 100 g | 35 g

_____>_____>_____>_____>_____>_____

3 Je colorie le plus lourd sur chaque ligne.

10 kg	10 g
800 kg	900g
13 kg	25 kg
200 g	200 kg
300 g	30 kg

24 kg	24 g
96 g	90 g
36 g	15 kg
20 g	20 kg
700 g	70 kg

4 Je colorie les masses nécessaires.

786 g

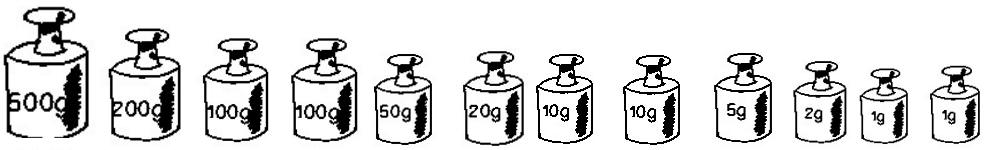
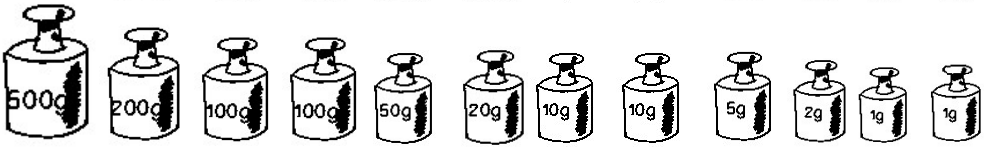
498 g